令和3年度　神奈川県高等学校総合体育大会ソフトテニス競技　兼
全国高校総合体育大会ソフトテニス競技（個人）横三地区予選会

【 女 子 の 部 】

1. 主　催:　神奈川県高等学校体育連盟
　　神奈川県ソフトテニス連盟
　　神奈川県教育委員会
1. 主　管:　神奈川県高体連ソフトテニス専門部
　　地区高体連ソフトテニス専門部
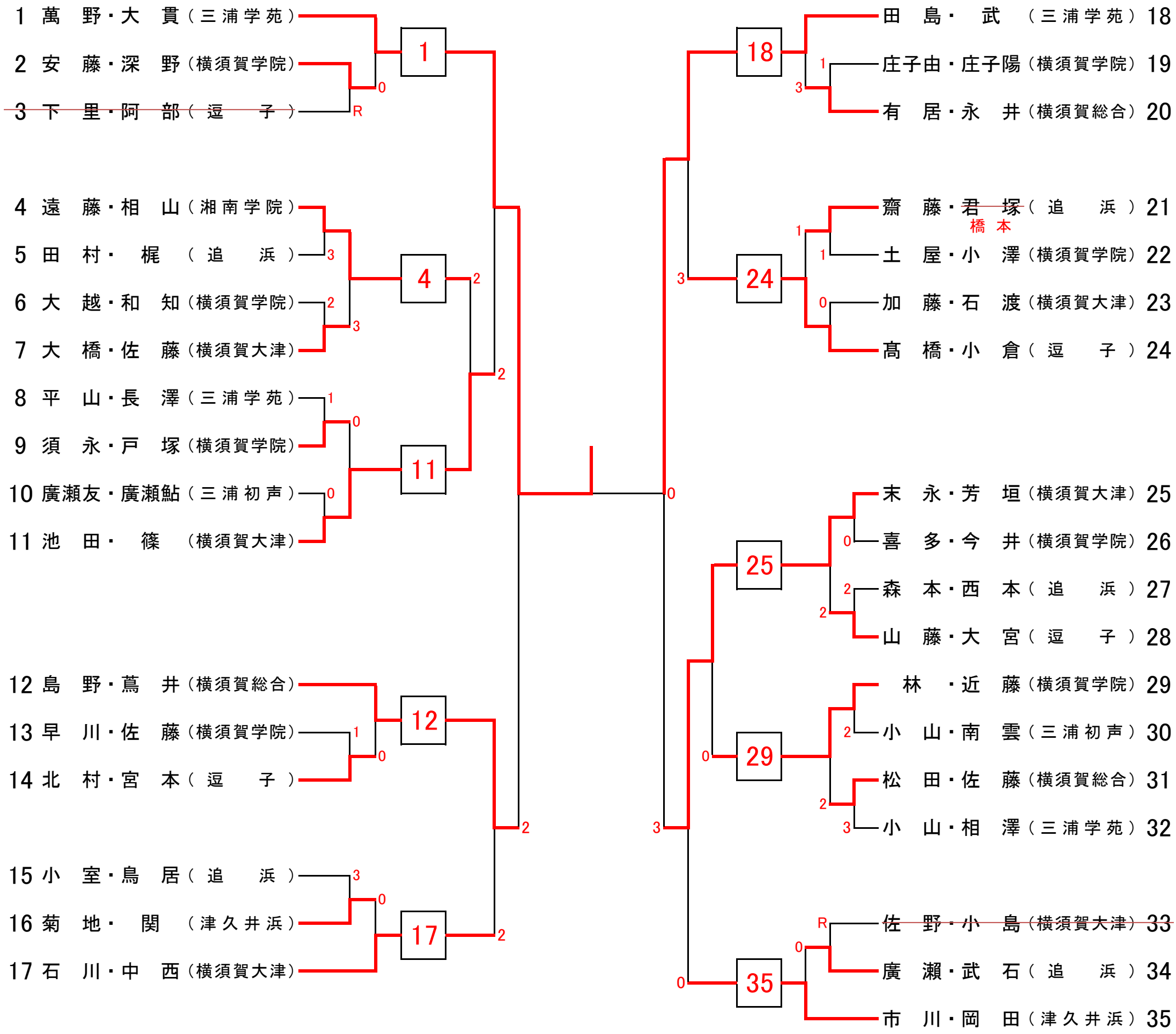
1. 会　場:　横須賀市営大津庭球場
1. 使用球:　ケンコーボール公認球
1. 大会日時:　令和3年5月4日(祝)　開会9時
　　続行日　　5日