令和2年度　神奈川県高等学校ソフトテニス新人大会【個人】横三地区予選会

【 男 子 の 部 】

1.主　催:　神奈川県高等学校体育連盟
1.主　管:　神奈川県高体連ソフトテニス専門部
　　地区高体連ソフトテニス専門部
1.会　場:　横須賀市営大津庭球場
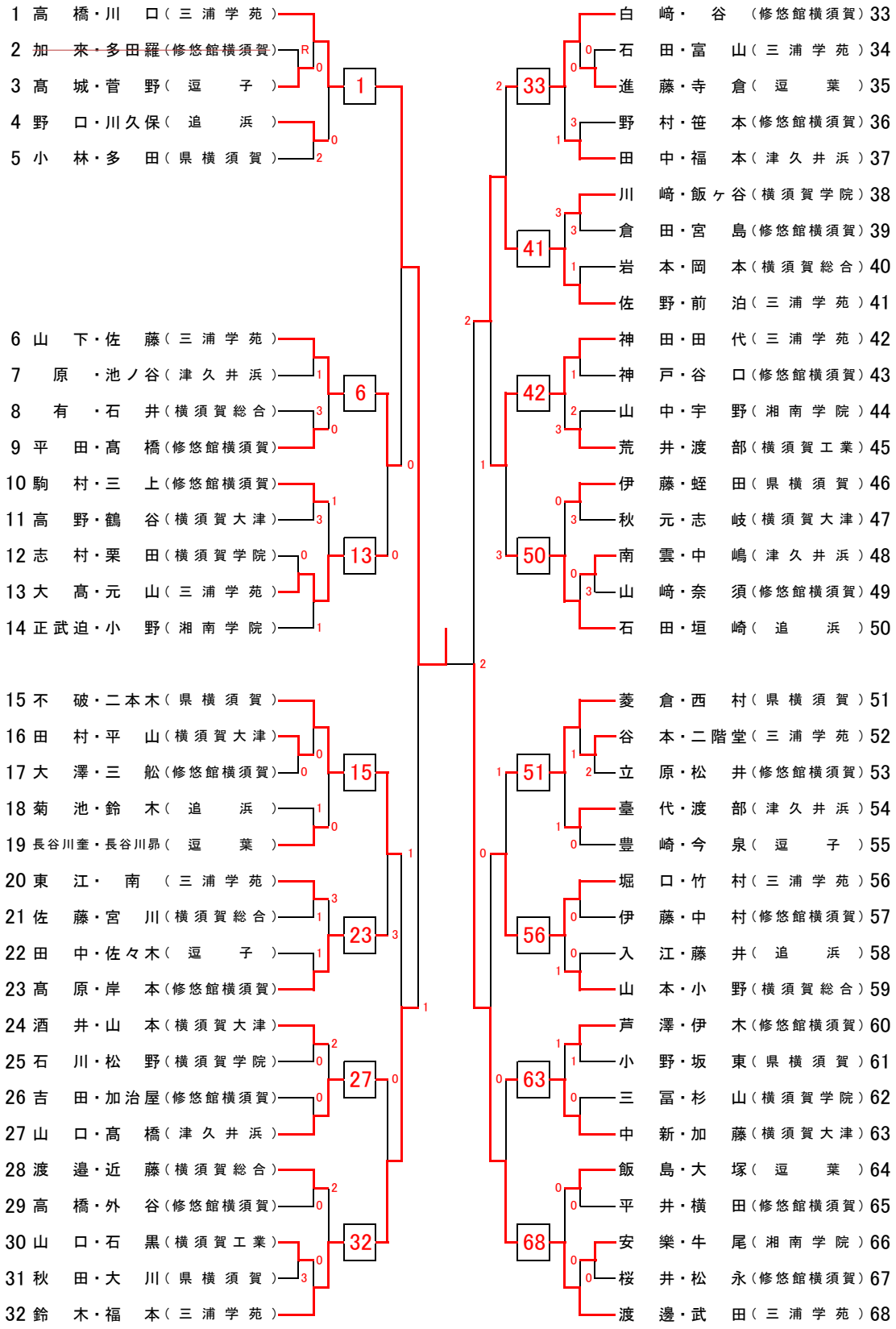
1. 使用球:　ケンコーボール公認球
1. 大会日時:　令和2年9月19日(土)　開会9時
　　続　行　9月21日(祝)